HINO 300
XZU Series

HINO

FIABILITÉ & ROBUSTESSE JAPONAISE

cfao MOTORS

Rond-point du CHU de Treichville

Tél. : 27 21 34 23 00 - ventesci@cfao.com
07 49 97 51 75

Toyota Côte d'Ivoire
Toyota CI
www.toyota.ci

HINO 300 XZU Series

ATASHIKI code de modèle	**XZU710L-WKMQJ3**
Non de modèle	**712 LWB**
Type de cabine	**Cabine large**

MOTEUR	
Marque	Hino
Modèle	N04C - WF
Configuration	4 Cylindre, en ligne
Système d'injection	Rampe commune
Déplacement	4.009L
Aspiration	Turbo intercoolé
Euro	Euro3
Puissance (kW a tr/min)	81 kW à 2 500 tr/min
Puissance (CV a tr/min)	110 CV à 2 500 tr/min
Couple (Nm a tr/min)	314 Nm à 1,600 tr/min

BOÎTE DE VITESSE	
Marque	RE50 AISIN
Type	Synchroniser
Système de transmission	4 x 2
Rapport	1er 5.342 : 1 - 5ème 0.712 : 1
Vitesse	5 + 1

EMBRAYAGE	
Type	Plaque simple sèche
Diamètre	300 mm

PILOTAGE	
Type	Direction assistée Boule de recirculation
Colonne de direction	Inclinable et télescopique
Rayon de braquage	7,4 m
Rayon de braquage (mur à mur)	8,1 m

SUSPENSION	
Avant - type	Ressort à lame renforcé
configuration	Semi-elliptique
amortisseurs	Standard
stabilisateur	Standard
Arrière - type	Ressort à lame renforcé
configuration	Semi-elliptique
amortisseurs	Standard

ESSIEU ARRIÈRE	
Type	Hypoïde Réduction unique Flottant
Rapport	5.571:1

FREINAGE	
Système	Hydraulique assistée par vide
Avant	Tambour
Arrière	Tambour
Auxiliaire	Échappement

JANTES ET PNEUS	
Dimension des pneus	7.50R16 10PR
Demension de jante	6 x 6.00GS-127
Goujon de roue	6
Configuration de la roue arrière	Double
Porte roue de secours	Équipé

ÉLECTRIQUE	
Alimentation	24V négatif
Quantité de batteries	2 x 12V
Capacité des batteries	60A-h
Alternateur	24V - 30A
Démarreur	24V - 4,5kW

AUTRES SPECIFICATIONS	
Climatisation	Option
Prise de force	Option
Audio	AUX/USB/BT/CD
Capacité du réservoir de carburant (avec bouchon de verrouillage)	100 litres
ABS	Option
Sac gonflable	Option
Direction assistée	Standard
Sonnerie arrière	Standard
Ceinture de sécurité	Standard
Couverture du siege	Vinyle
Nombre de places	3

TOUTES LES DIMENSIONS EN MM (AUTORISER UNE TOLÉRANCE DE 5 MM SUR TOUTES LES DIMENSIONS)	
Longueur totale (A)	6 120
Largeur totale, y compris les garde-boue (B)	1 995
Hauteur totale	2 240
Empattement (D)	3 430
Porte à faux avant (E)	1 115
Porte à faux arrière (F)	1 575
Largeur totale de la cabine (G)	1 670
Cabine à essieu (H)	2 875
Garde au sol minimale	210
Voie de roue avant (I)	1 655
Voie de roue arrière (J)	1 520
Largeur sur la voie arrière (K)	2 055
Largeur hors cadre (L)	750
Longueur carrossable	4 500

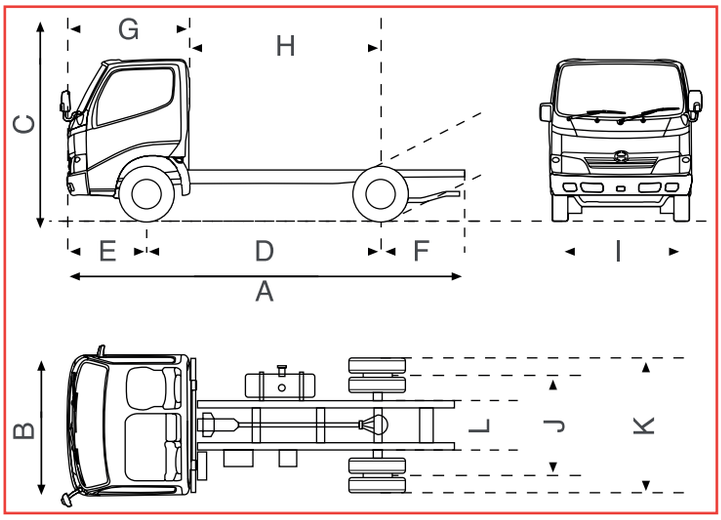

DONNEES DE MASSE (EN KG): -	
Tare de châssis - avant	1 565
arrière	875
total	2 440
Capacité d'essieu - avant	3 100
arrière	6 200
Capacité pour axe avant	3 020
Capacité pour axe arrière	5 760
PTAC	6 500
Charge utile	4 080